PRZEKRÓJ KONSTRUKCYJNY A-A
peron przystanku autobusowego bez zatoki

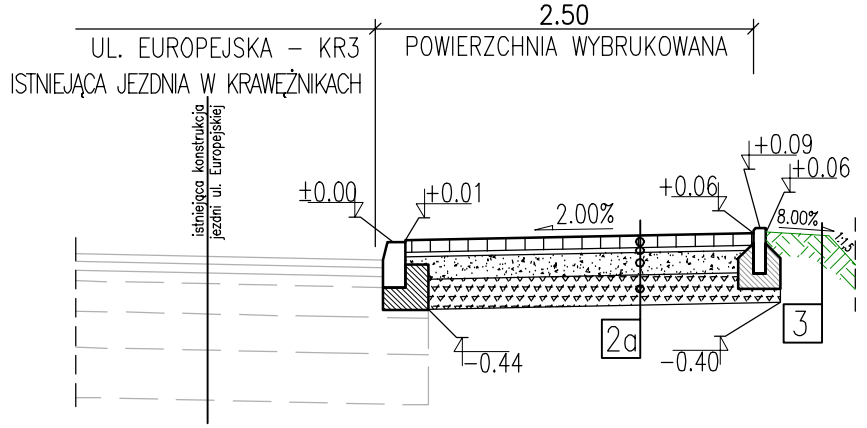

PRZEKRÓJ KONSTRUKCYJNY B-B
sięgacz od ul. Europejskiej zakończony rondem

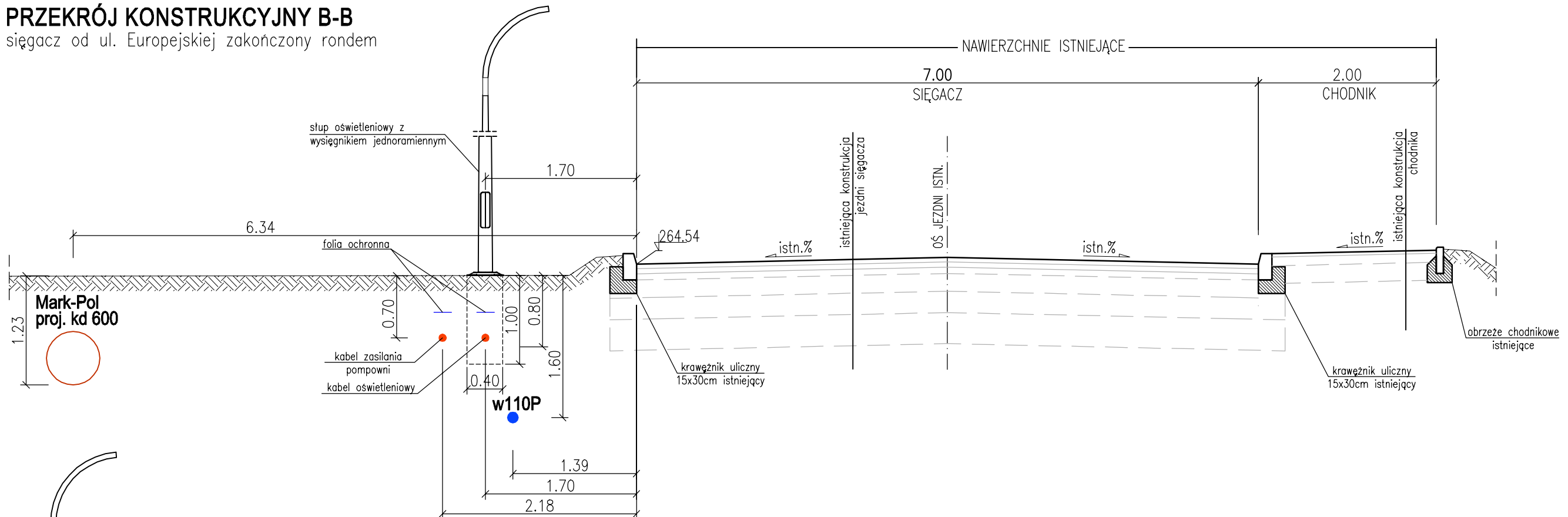

PRZEKRÓJ KONSTRUKCYJNY C-C
ul. Europejska – rejon zatoki autobusowej

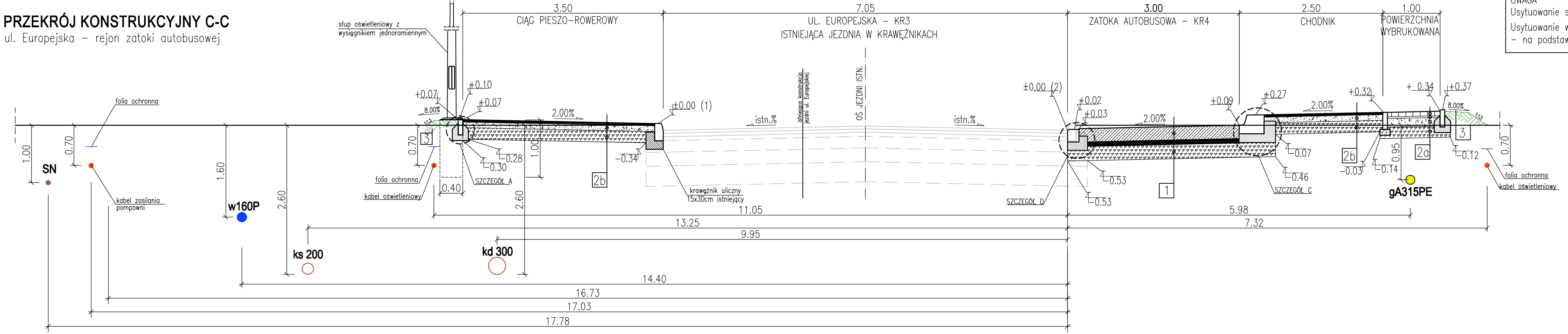

1	ZATOKA AUTOBUSOWA – KR4	
	23cm	warstwa ścieralna – beton cementowy C30/37
	8cm	podbudowa zasadnicza – beton asfaltowy AC 16 P 50/70
	25cm	warstwa mrozoochronna – kruszywo łamane 0/63 mm stabilizowane mech. o CBR≥35% (wymagany wtórny moduł odkształcenia E2 na podłożu gruntowym to 80 MPa dla G1)
Σ	56cm	
2a	POWIERZCHNIA WYBRUKOWANA– kostka betonowa	
	8cm	warstwa ścieralna – kostka betonowa typu Behaton
	3cm	podsypka cementowo-piaskowa (1:4)
	15cm	podbudowa zasadnicza – kruszywo łamane 0/31,5mm stabilizowane mechanicznie
	20cm	warstwa mrozoochronna – kruszywo łamane 0/63mm stabilizowane mechanicznie
Σ	46cm	
2b	CIĄG PIESZO-ROWEROWY/CHODNIK– beton asfaltowy	
	4cm	warstwa ścieralna – beton asfaltowy AC 8 S 50/70
	10cm	podbudowa zasadnicza – kruszywo łamane 0/31,5mm stabilizowane mechanicznie
	20cm	warstwa mrozoochronna – kruszywo łamane 0/63mm stabilizowane mechanicznie
Σ	34cm	
3	ZIELENIEC	
	15cm	humusowanie z obsianiem mieszanką traw

UWAGA
Usytuowanie sytuacyjne istniejącego uzbrojenia – na podstawie aktualnej mapy do celów projektowych
Usytuowanie wysokościowe istniejącego uzbrojenia – orientacyjne, minimalne
– na podstawie obowiązujących przepisów

Istniejące uzbrojenie
SN, w160P, kd 300, ks 200, gA315PE

Tytuł rysunku: Przekroje konstrukcyjne Arkusz 1	Nr rysunku: 3.1
Zadanie inwestycyjne: **Budowa ciągów pieszo - rowerowych, oświetlenia i zasilania pompowni ścieków sanitarnych i deszczowych wzdłuż istniejących dróg na terenie KSSE w Ujeździe oraz zatoki autobusowej przy ul. Europejskiej**	Branża: Drogi; Skala: 1:50; Faza: PB
Zleceniodawca dokumentacji projektowej: KSSE S.A. ul. Wojewódzka 42 40-026 Katowice	Nr umowy:
Inwestor docelwy: Gmina Ujazd ul. Sławięcicka 19 47-143 Ujazd	Data: marzec 2016

Studio Projektów Drogowych INFRA CAD Jacek Domicz
mob.(+48) 785 499 200 536 499 202
41-800 Zabrze ul. Wolności 94/227
41-814 Zabrze ul. gen. S.Dąbka 17
e-mail infracad@home.pl
web www.infracad.pl
Projektował: mgr inż. Jacek Domicz SLK/2576/POOD/09
Opracował: mgr inż. Maciej Kowolik

Projekt chroniony Prawem Autorskim, Ustawa z dn. 04.02.94r., Dz.U.Nr 80 z 2000r., poz.904.
Rozpowszechnianie i powielanie niniejszej dokumentacji bez zgody posiadacza praw autorskich jest zabronione.
Prawa Autorskie : STUDIO PROJEKTÓW DROGOWYCH INFRACAD Jacek Domicz